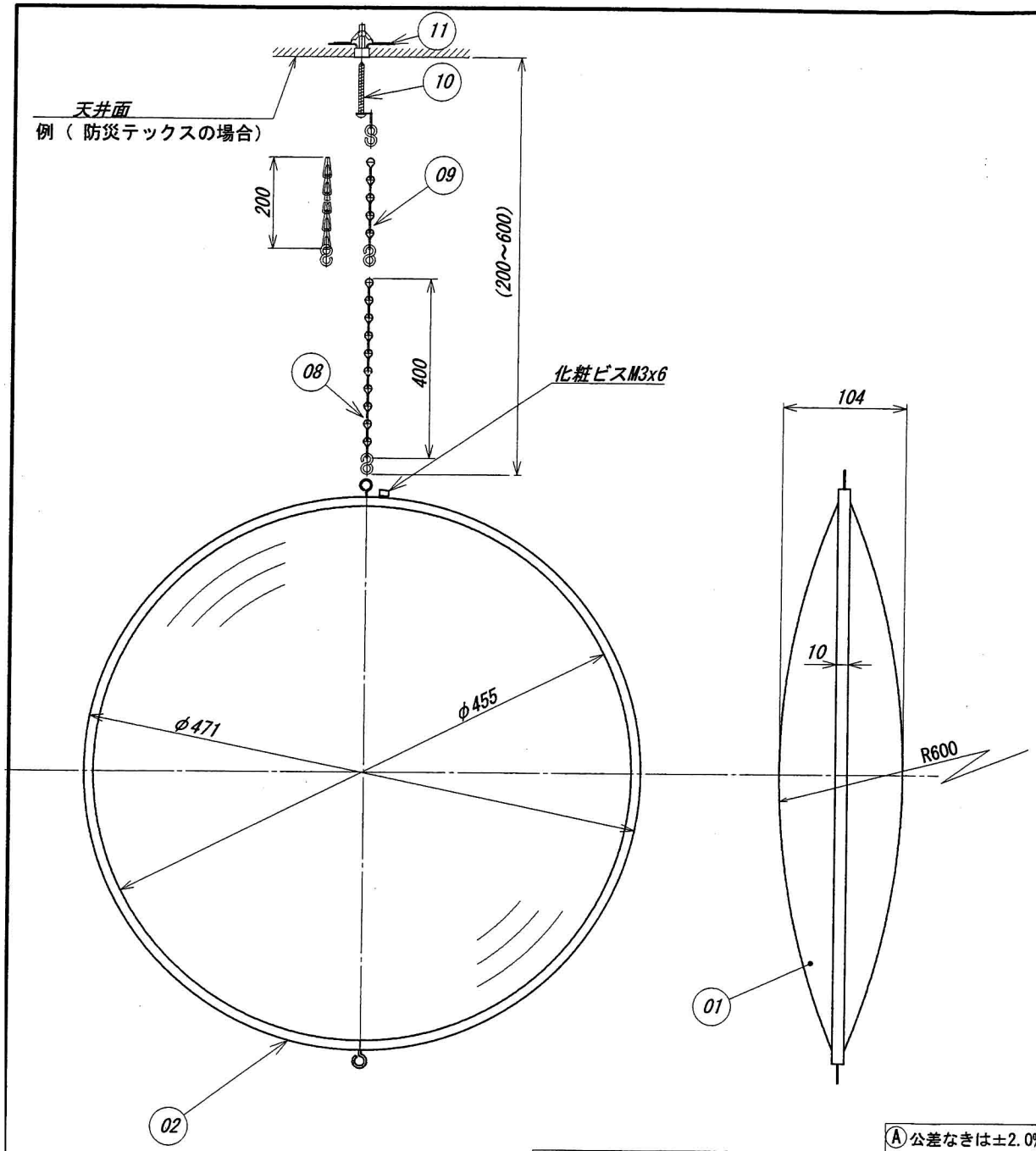

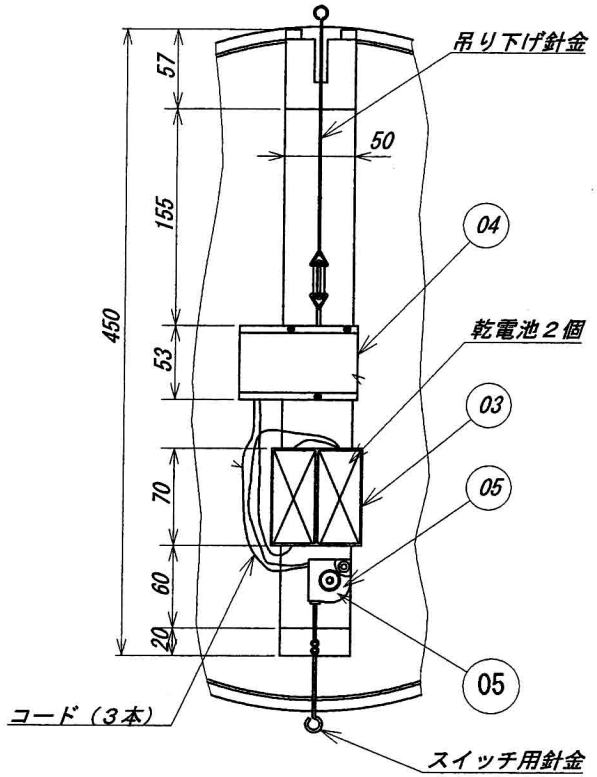

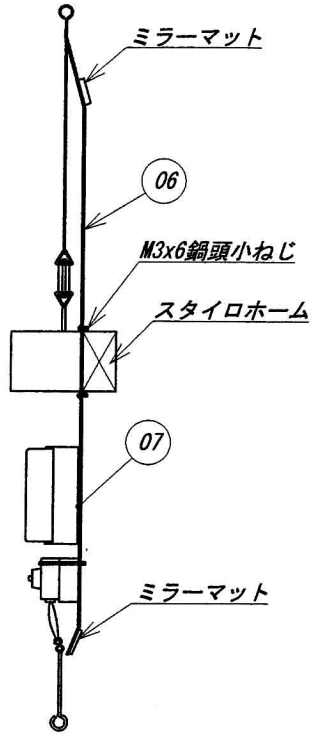

PART No.	PART NAME	MATERIAL	UNIT	NOTE
11	ボードプラグ	9～12mmボード厚用	1	
10	トラスタッピングビス（S管付）	4X45	1	
09	クサリ（S管付）	200mm	1	
08	クサリ（S管付）	400mm	1	
07	両面テープ	Y4932	1	
06	フネ	鉄	1	
05	プルスイッチ		1	
04	モータ ー		1	
03	電池ボックス		1	
02	アルミリング	アルミ	1	
01	ミラー	アクリル、２ｔ	1	

Ⓐ公差なきは±2.0%

REV SYM	DATE	DESCRIPTION.	DWG.	CHKD.	APRD.
Ⓐ	04.05.13	公差基準を明記	I.MOCHIDUKI	K.Kuchi	Y.Koyama

TITLE: 回転ミラックス（E49）

PROJECTION | SCALE A3 1：4 | DIM IN mm | SPECIFICATION KOMY-STD.

CUSTOMER

DWG.	M. KEMMOCHI	97.02.19	ASS. WEIGHT 1.6Kg
CHKD.	Y. KOYAMA	97.02.19	
APRD.	S. KOMIYAMA	97.02.19	

komy

ASS. DWG. No. E49 | REV. SYS Ⓐ