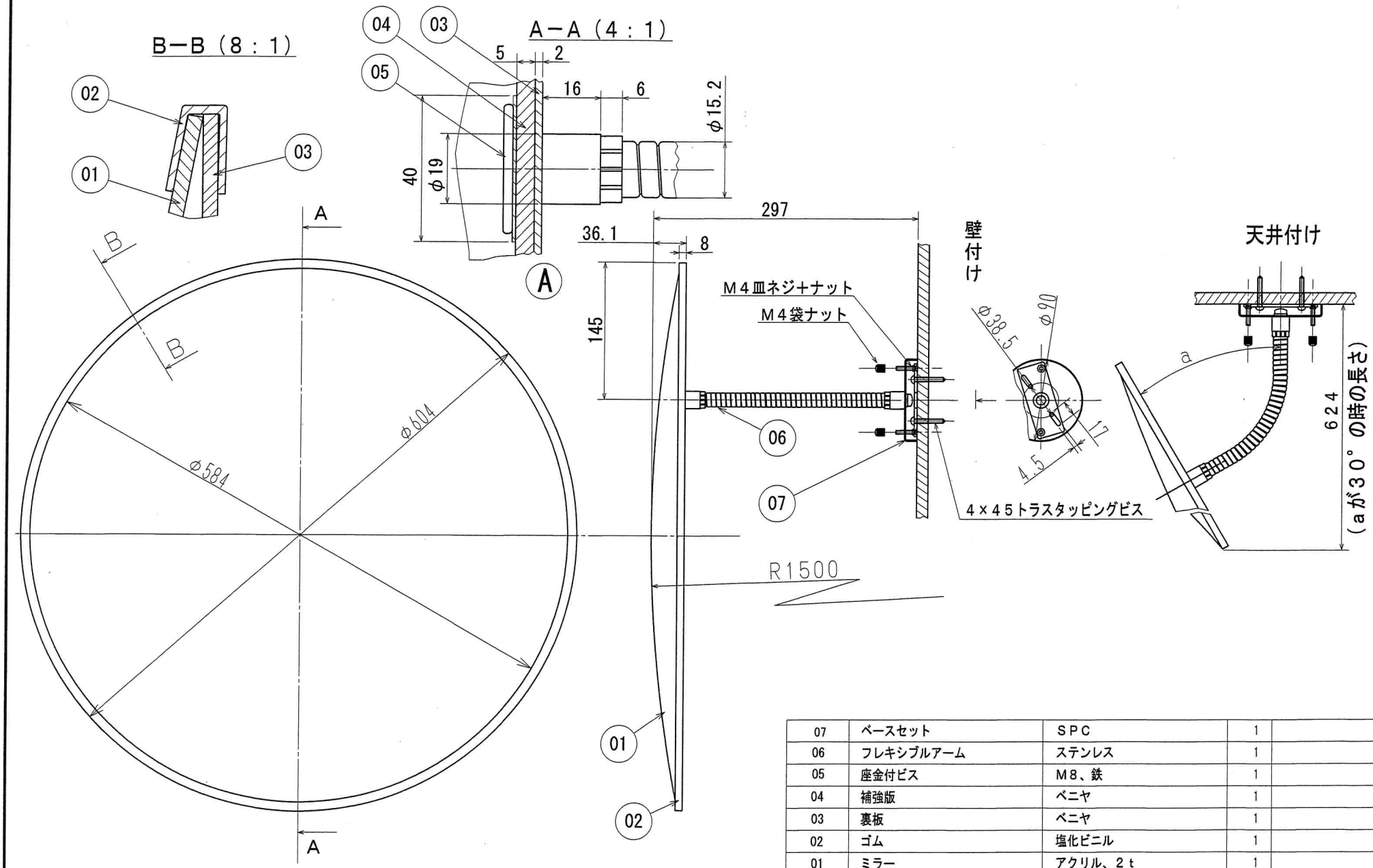

PART No.	PART NAME	MATERIAL	UNIT	NOTE
07	ベースセット	SPC	1	
06	フレキシブルアーム	ステンレス	1	
05	座金付ビス	M8、鉄	1	
04	補強版	ベニヤ	1	
03	裏板	ベニヤ	1	
02	ゴム	塩化ビニル	1	
01	ミラー	アクリル、2t	1	

Ⓑ 公差なきは±2.0%

REV SYM	DATE	DESCRIPTION.	DWG.	CHKD.	APPD.
Ⓑ	2001.10.26	公差基準を明記	I.MOCHIDUKI	T.Tamura	Y.Koyama
Ⓐ	2001.06.15	ビス変更	I.MOCHIDUKI	K.MACHIDA	Y.KOYAMA

TITLE 丸ミラー（K60）

PROJECTION

SCALE A3 1/4

DIM IN mm

SPECIFICATION KOMY-STD.

CUSTOMER

DWN.	M.KEMMOCHI	1997.01.11
CHKD.	Y.KOYAMA	1997.01.19
APPED.	S.KOMIYAMA	1997.01.19

ASS. WEIGHT 1.6Kg

komy

ASS. DWG. No. K60

REV Ⓑ