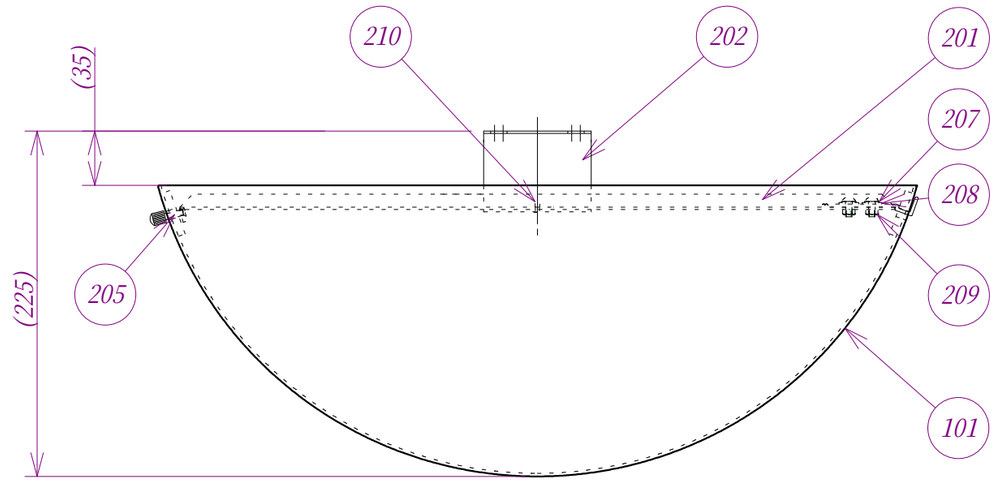

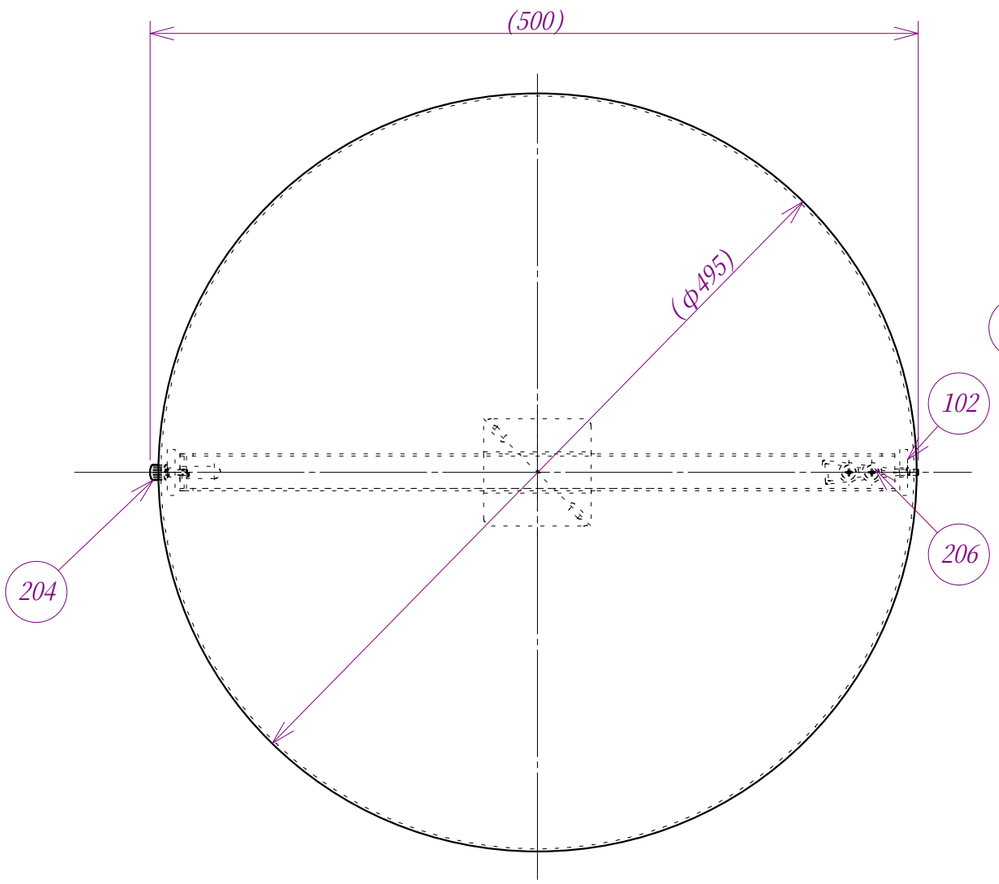

REV.	PART No.	PART NAME	MATERIAL	TYPE	Q'TY	REMARKS
	101	LT5ミラー	PMMA		1	
	102	LT共通ミラークッション	PORON		2	
	201	LT5吊部品1	AL	t=1.5 アルマイト付	1	
	202	LT5吊部品2	AL	t=1.5 アルマイト付	1	
	203	LT5吊部品3	S		1	
	204	飾り袋ナット	S		1	
	205	十字穴付小ネジ ＋皿D6 M4×20	SUS		1	
	206	トラス小ネジ M4×10	S		2	
	207	ワッシャー小 t0.7×4.5×9.8	S		2	
	208	ワッシャー大 t1×4.5×12.8	S		2	
	209	M4ナット	S		2	
	210	ブラインドリベット	SUS		1	
	301	M4×45 トラスタッピンねじ	S	JIS B 1122	2	

REV. SYM.	DATE	DESCRIPTION	DWG.	CHKD.	APRD.
A	May-27-08	商品名変更	Y.IWATA		

TITLE: ラミドーム（LT5）

CUSTOMER				WEIGHT
	DWG.	Y.IWATA	Nov-30-07	(0.84kg)
	CHKD.	H.TAKEDA	Nov-30-07	
	APRD.	T.TAMURA	Nov-30-07	

PROJECTION | SCALE A3 1:4 | DIM mm | komy | DRW. No. LT5 | REV. SYM. A