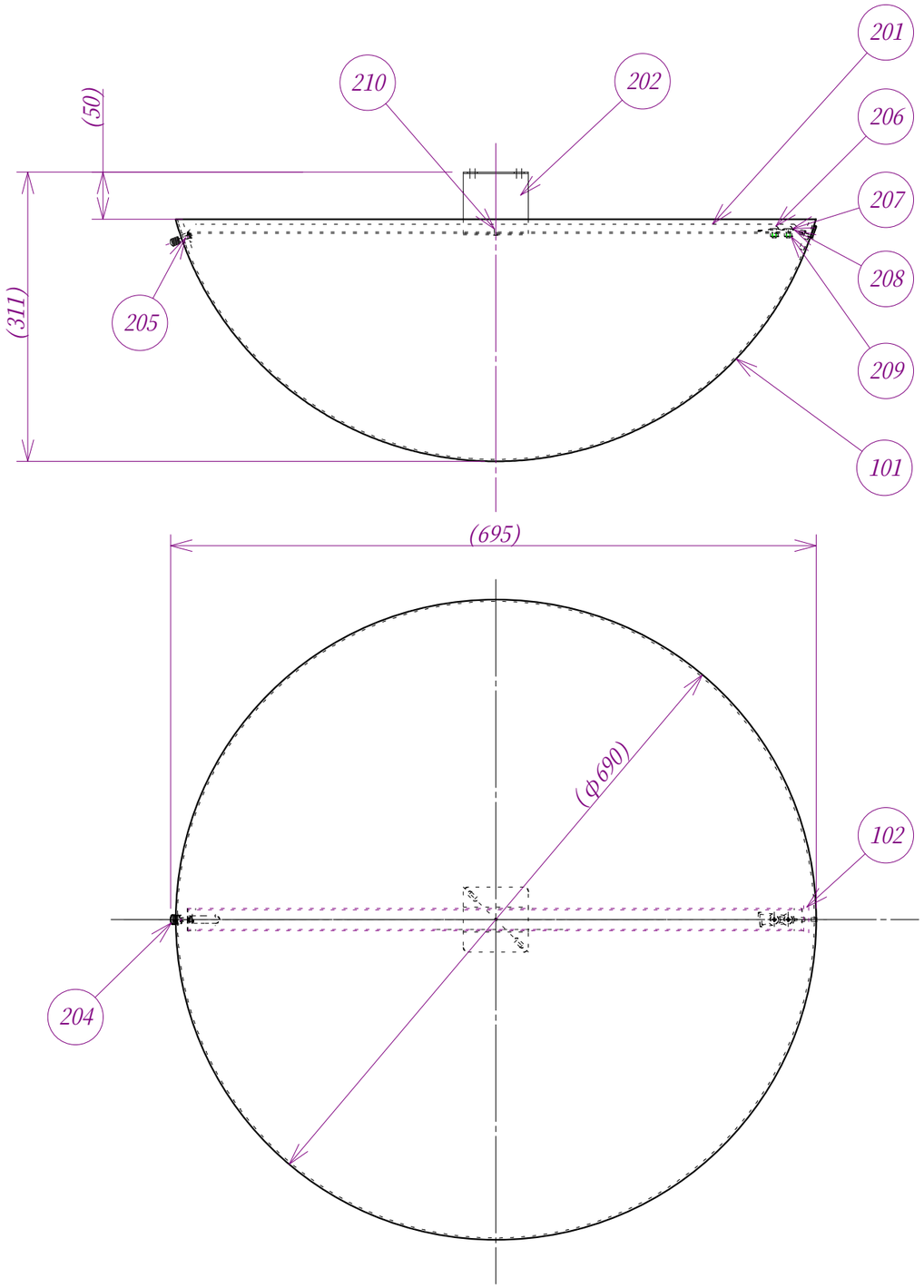

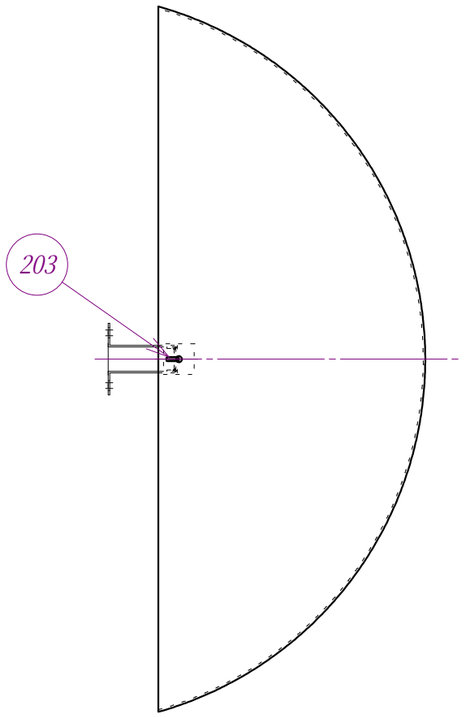

REV.	PART No.	PART NAME	MATERIAL	TYPE	Q'TY	REMARKS
	101	LT7ミラー	PMMA		1	
	102	LT共通ﾐﾗｰｸｯｼｮﾝ	PORON		2	
	201	LT7吊部品1	AL	t=1.5 アルマイト付	1	
	202	LT7吊部品2	AL	t=1.5 アルマイト付	1	
	203	LT5吊部品3	S		1	
	204	飾り袋ナット	S		1	
	205	十字穴付小ネジ ＋皿D6 M4×20	SUS		1	
	206	ﾄﾗｽ小ﾈｼﾞM4×10	S		2	
	207	ﾜｯｼｬｰ小 t0.7×4.5×9.8	S		2	
	208	ﾜｯｼｬｰ大 t1×4.5×12.8	S		2	
	209	M4ナット	S		2	
	210	ﾌﾞﾗｲﾝﾄﾞﾘﾍﾞｯﾄ	SUS		1	
	301	M4×45 ﾄﾗｽﾀｯﾋﾟﾝねじ	S	JIS B 1122	2	付属品

REV. SYM.	DATE	DESCRIPTION	DWG.	CHKD.	APRD.
A	May-27-08	商品名変更	Y.IWATA		

TITLE
ラミドーム（LT7）

CUSTOMER

DWG.	Y.IWATA	Nov-30-07
CHKD.	H.TAKEDA	Nov-30-07
APRD.	T.TAMURA	Nov-30-07

WEIGHT (1.6kg)

PROJECTION

SCALE A3 1:6

DIM mm

komy

DRW. No. LT7

REV. SYM. A