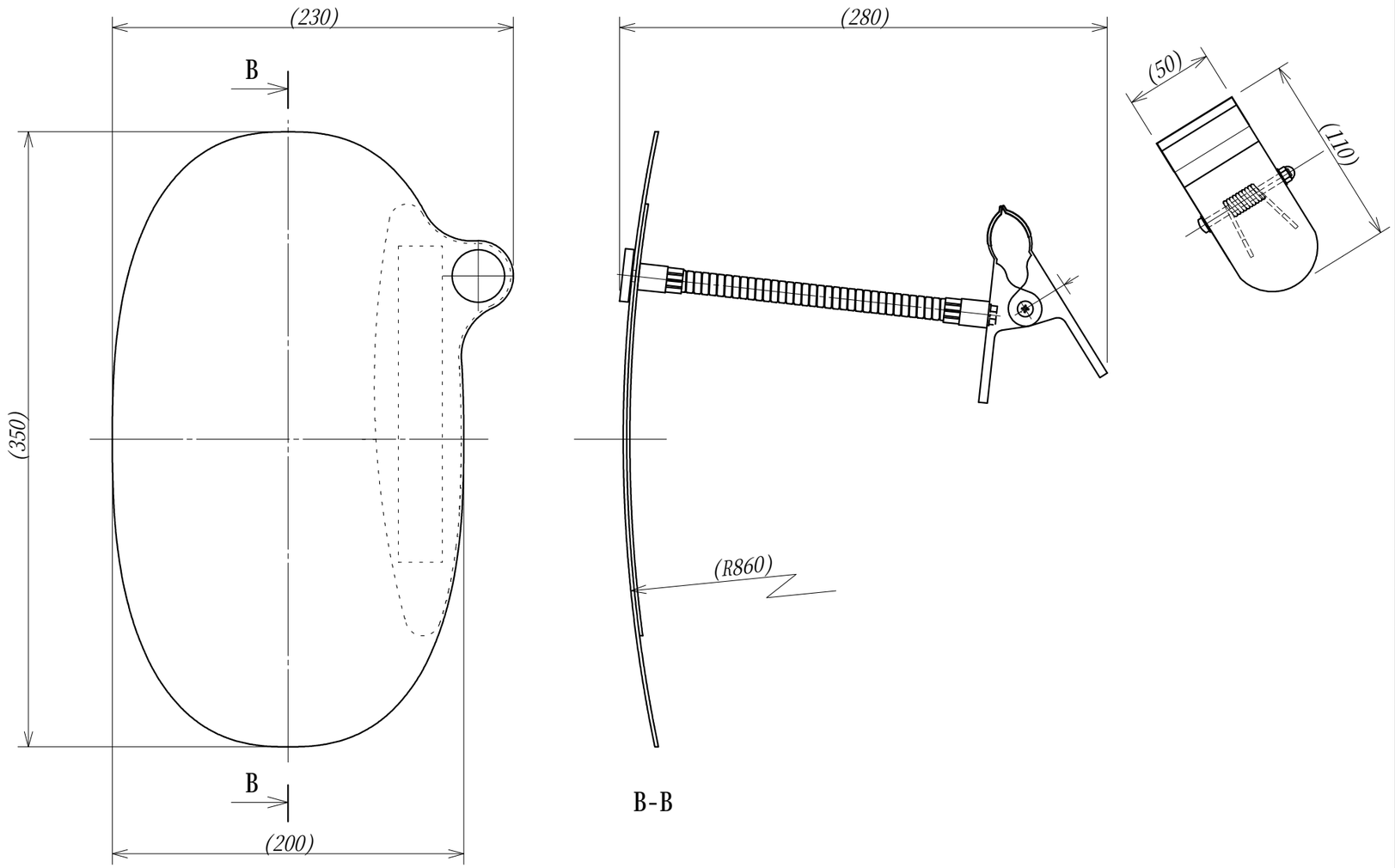

REV.	PART No.	PART NAME	MATERIAL	TYPE	Q'TY	REMARKS
	100	ミラー	AC		1	
	101	ミラー補強板	AC		1	
	102	両面テープ	AC		1	
	200	飾りナット	S		1	
	201	芋ネジ	S		1	
	202	皿ﾊﾞﾈﾜｯｼｬｰ	S		1	
	203	六角ボルト	S		1	
	204	ｽﾌﾟﾘﾝｸﾞﾜｯｼｬｰ	S		1	
	205	摩擦板			1	
	206	ﾌﾚｷｼﾌﾞﾙｱｰﾑ(白)	S		1	
	300	ｸﾘｯﾌﾟ(白)	S		1	
	400	接着剤			1	
	401	接着剤			1	
	500	クリップ補足ゴム			2	
	501	両面テープ	AC		2	
	502	ｸﾘｯﾌﾟ先端ｷｬｯﾌﾟ	PVC		2	

REV. SYM.	DATE	DESCRIPTION	DWG.	CHKD.	APRD.

TITLE: スーパーオーバル(ｸﾘｯﾌﾟ式)

PROJECTION | SCALE A3 1:3 | DIM mm

CUSTOMER | DWG. Y.IWATA Aug-31-09 | CHKD. | APRD. | WEIGHT (540g) | komy | DRW. No. SF35C | REV. SYM.